F.LLI MENABÒ ®

TEMA FP 502

I	Istruzioni per il montaggio
GB	Fitting instructions
D	Montageanleitung
F	Instructions de montage
E	Instrucciones de montaje
NL	Montage-instructies
PT	Instruções de Montagem
S	Monteringsanvisning
FIN	Asennusohje
EST	Paigaldusjuhend
LAT	Stiprināšanas instrukcija
LIT	Pritvirtinimo instrukcijos
PL	Instrukcja montażu
RU	Инструкции по установке
CZ	Návod na montáž
SK	Návod na montáž
SLO	Navodila za pritrjevanje
HR	Uputa za sastavljanje
HU	A felszerelés módja
GR	Οδηγίες συναρμολόγησης
DK	Monteringsvejledning

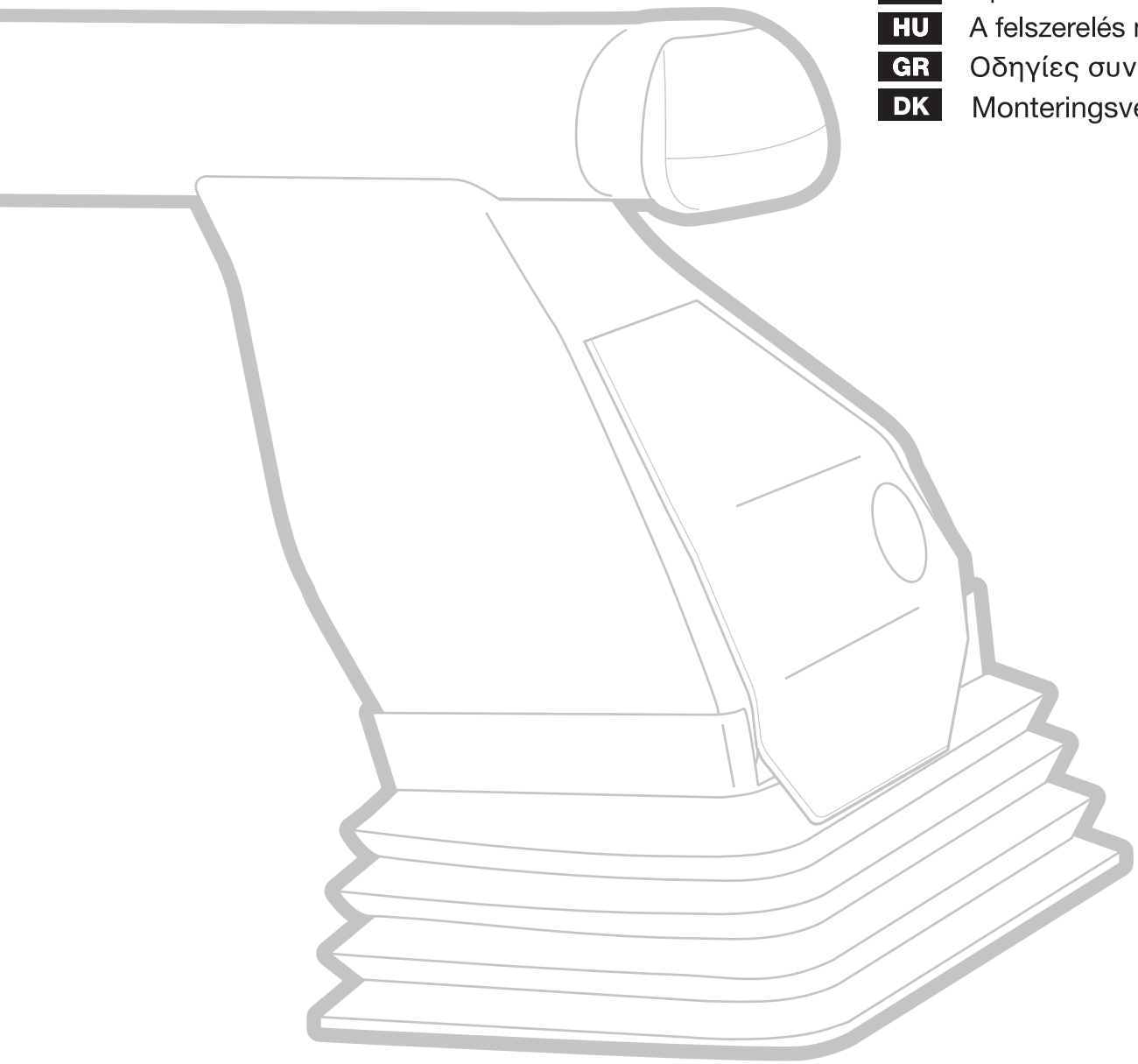

FIXING KIT

N.	I Componenti (Inclusi) GB Components (Included) F Composants (Comprises) DE Die Komponenten (im Lieferumfang enthalten) E Componentes (Incluido) RU Компоненты (в комплекте)	Q.	I Ricambi (A Richiesta) GB Spare Parts (Made to order) F Pièces de rechange (Sur commande) DE Teile (auf Anfrage) E Piezas de recambio (Previa solicitud) RU Запасные части (по запросу)	Q.
			Codice - Code - Código - код	
0		1	-	-
1		4	700009300000	1
2		4	700009700000	1
3		4	700012600000	1
4	M8	4	700009500000	4
5	M8x40	4		4
7	M6	8	700012700000	8
8	M6	8		8
9	M6x50	8		8

SUPPORT KIT

N.	I Componenti (Inclusi) GB Components (Included) F Composants (Comprises) DE Die Komponenten (im Lieferumfang enthalten) E Componentes (Incluido) RU Компоненты (в комплекте)	Q.	I Ricambi (A Richiesta) GB Spare Parts (Made to order) F Pièces de rechange (Sur commande) DE Teile (auf Anfrage) E Piezas de recambio (Previa solicitud) RU Запасные части (по запросу)	Q.
			Codice - Code - Código - код	
13		4	700008700000	1
14		4	700008800000	4
15		4		4
16		4	700008900000	4
17		1	-	-

BAR KIT

N.	I Componenti (Inclusi) GB Components (Included) F Composants (Comprises) DE Die Komponenten (im Lieferumfang enthalten) E Componentes (Incluido) RU Компоненты (в комплекте)	Q.	I Ricambi (A Richiesta) GB Spare Parts (Made to order) F Pièces de rechange (Sur commande) DE Teile (auf Anfrage) E Piezas de recambio (Previa solicitud) RU Запасные части (по запросу)	Q.
			Codice - Code - Código - код	
10		2	-	-
11		4	700009000000	4
12		4	700009100000	4

ALUMINIUM BAR KIT

N.	I Componenti (Inclusi) GB Components (Included) F Composants (Comprises) DE Die Komponenten (im Lieferumfang enthalten) E Componentes (Incluido) RU Компоненты (в комплекте)	Q.	I Ricambi (A Richiesta) GB Spare Parts (Made to order) F Pièces de rechange (Sur commande) DE Teile (auf Anfrage) E Piezas de recambio (Previa solicitud) RU Запасные части (по запросу)	Q.
			Codice - Code - Código - код	
10		2	-	-
11		4	700009200000	4
18		2	700007900000	2
12		4	700009100000	4

OPTIONAL Art. 000032900000

N.		Q.
19		4
20		2

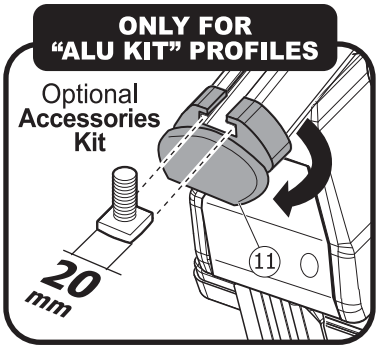

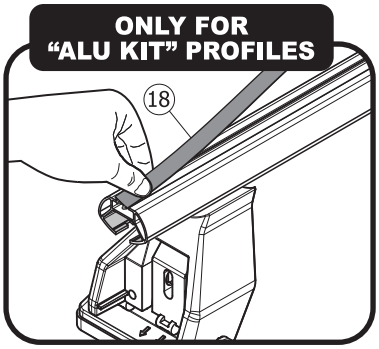

1

N.		Q.
12		4

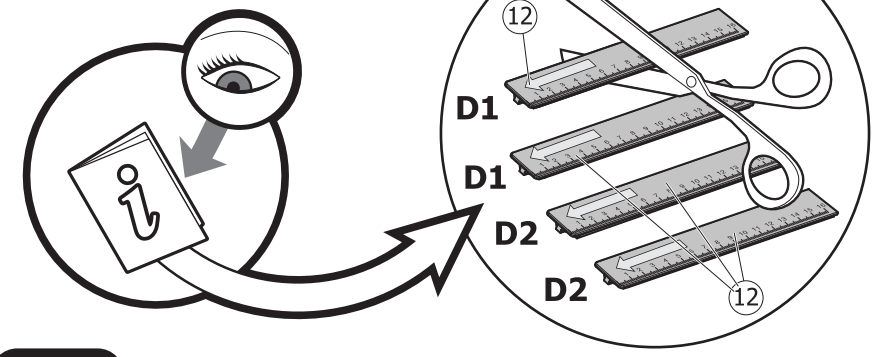

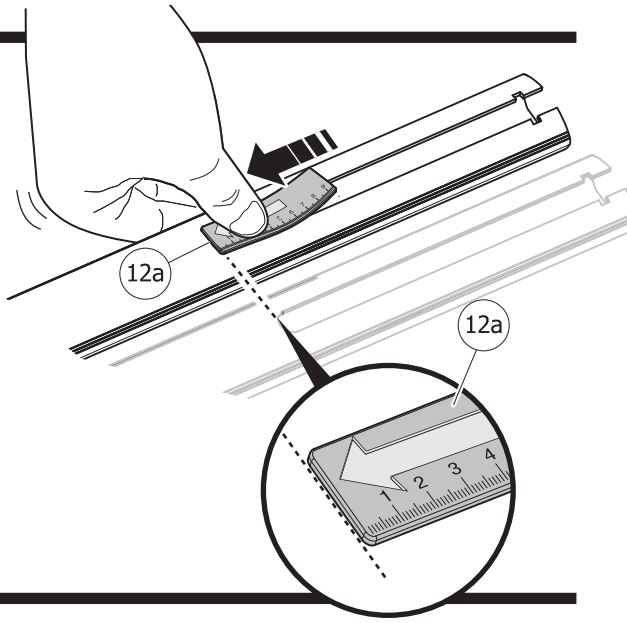

3

N.		Q.
10		2
13		4

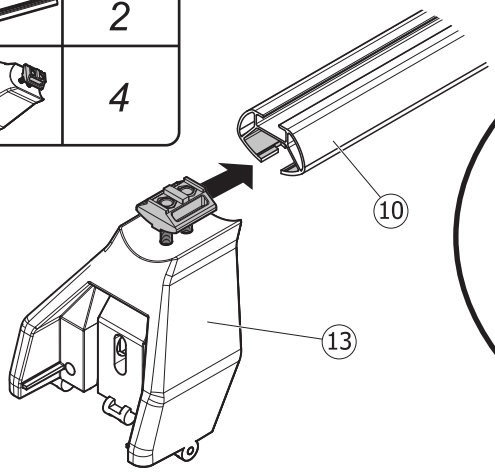

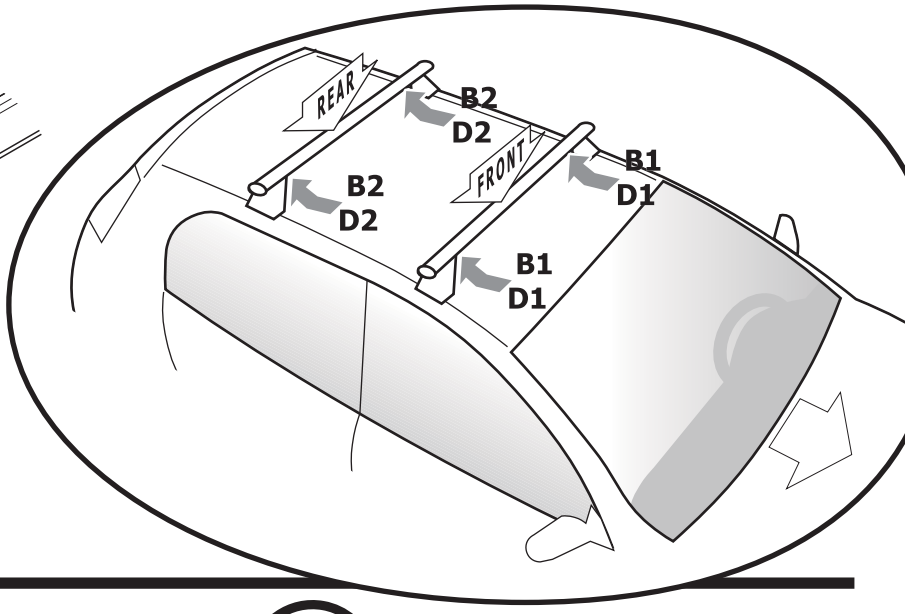

4

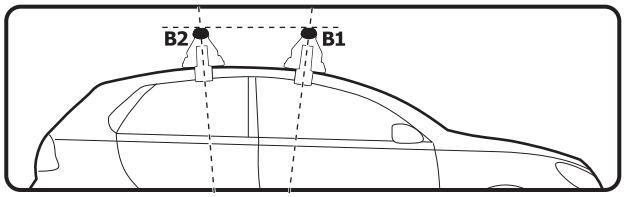

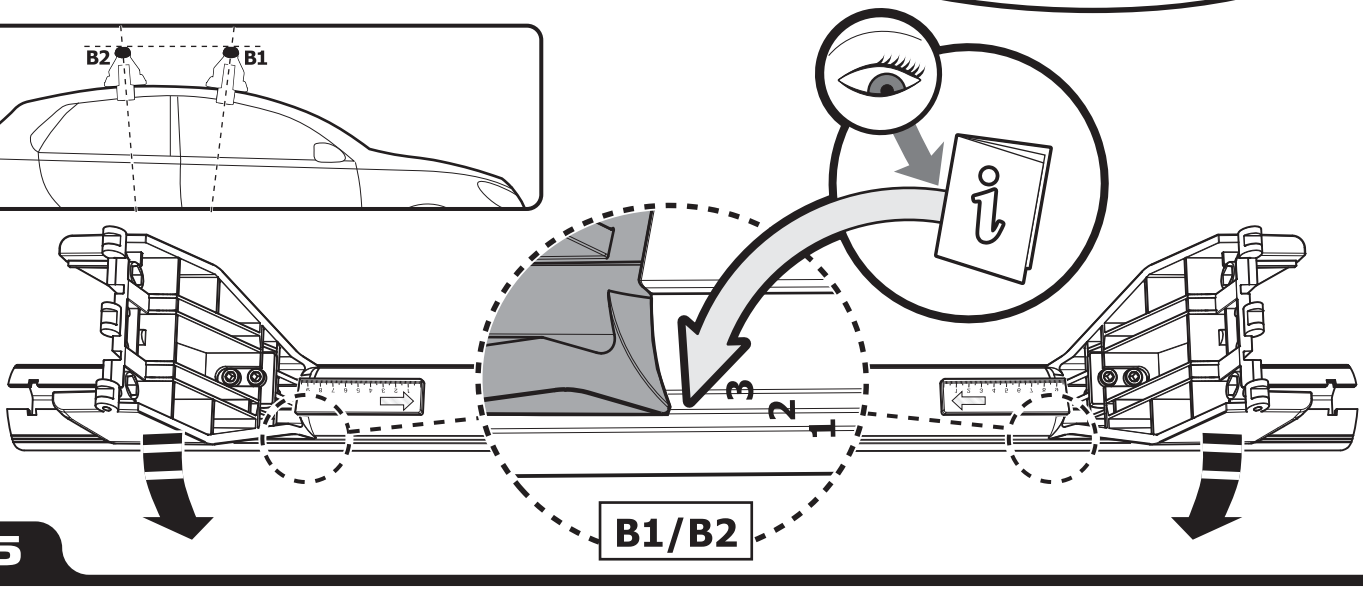

5

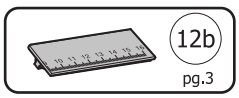

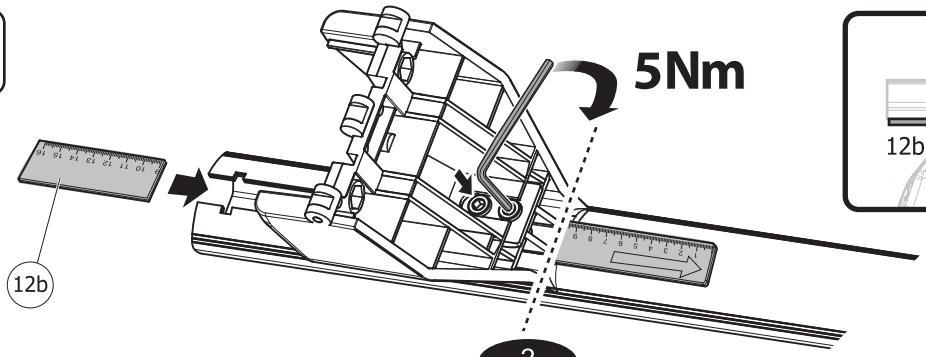

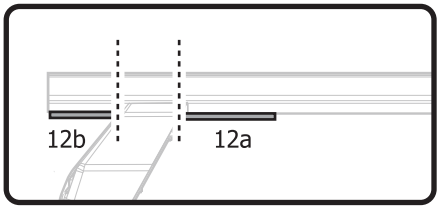

6

N.		Q.
11		4
18		2

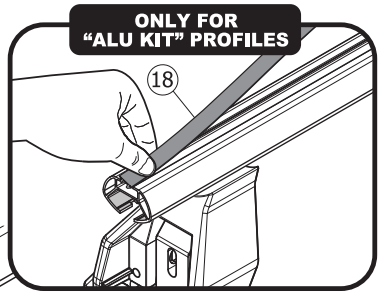

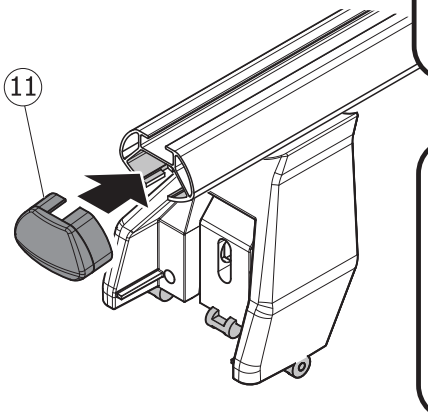

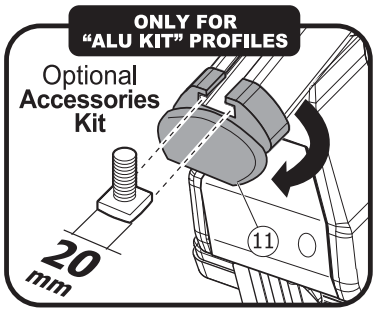

7

N.		Q.
16		4

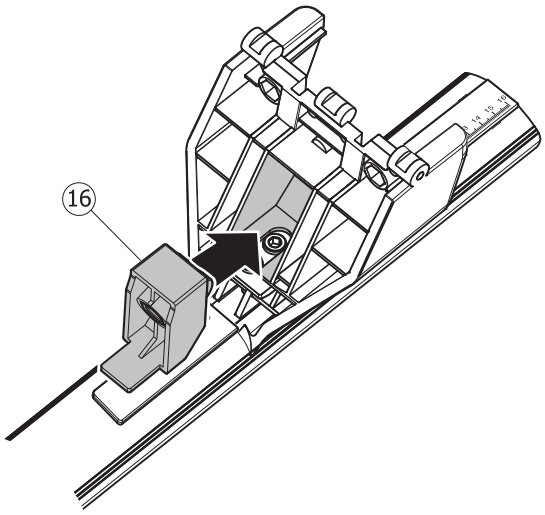

8

N.		Q.
2		4
3		4
7	M6	8
8	M6	8
9	M6x50	8

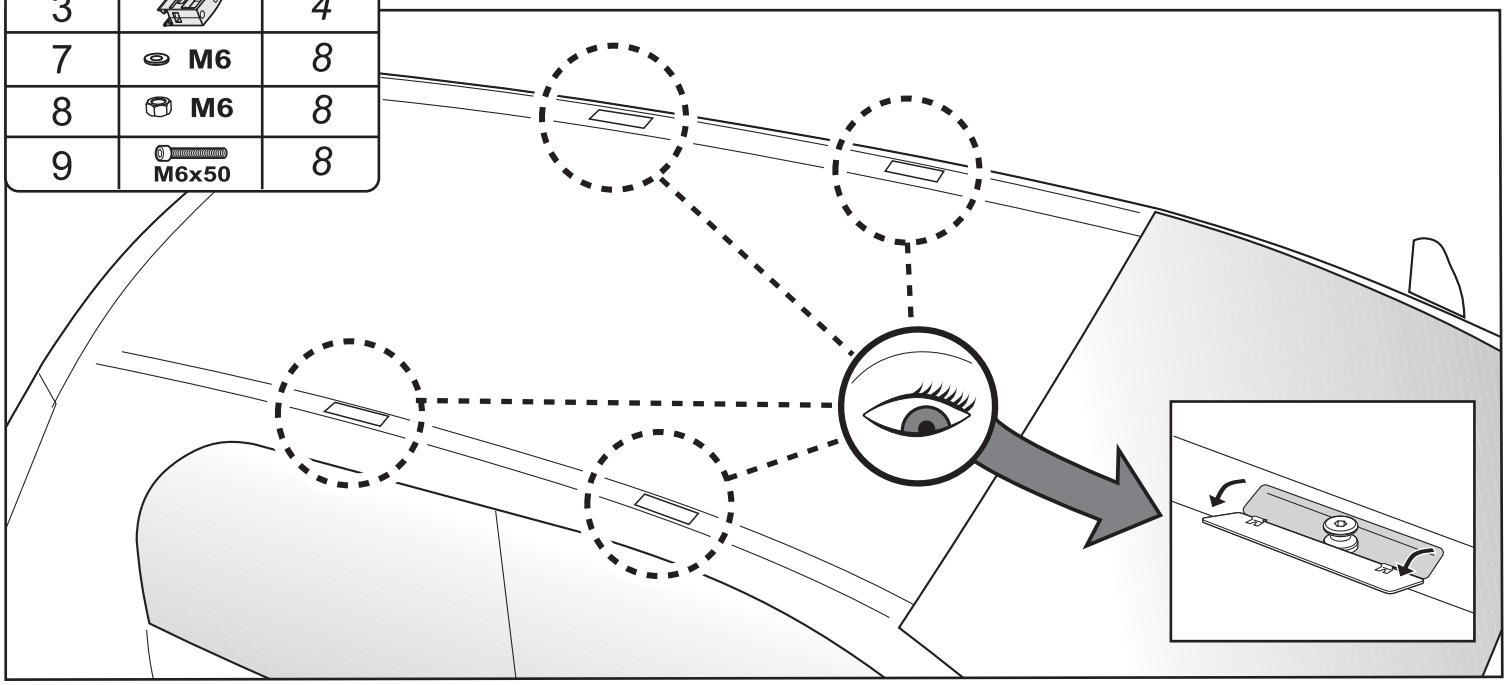

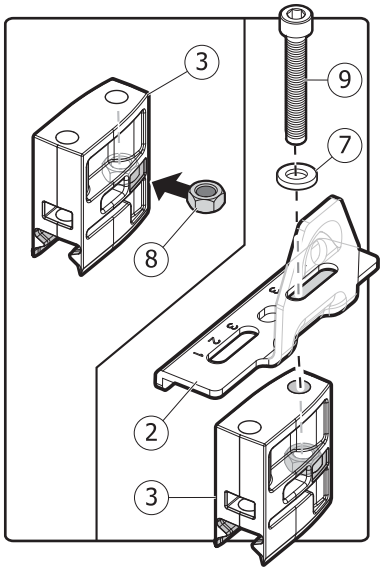

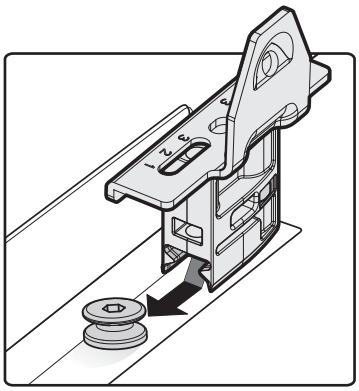

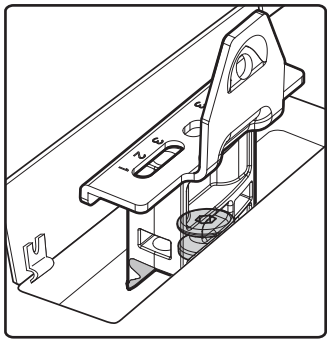

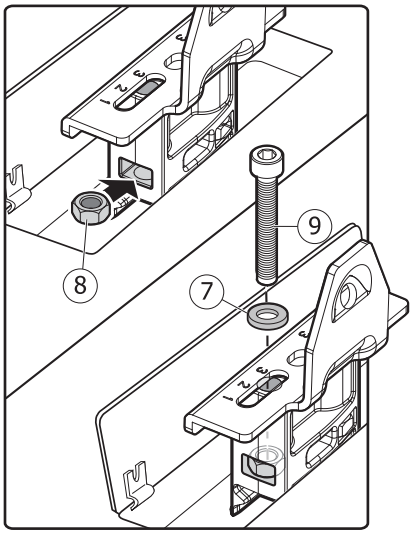

9

N.		Q.
1		4
4	M8	4
5	M8x40	4

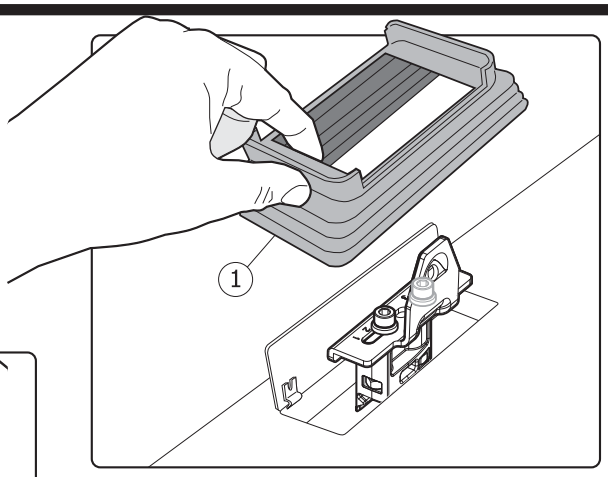

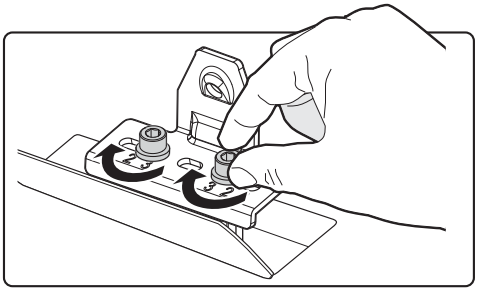

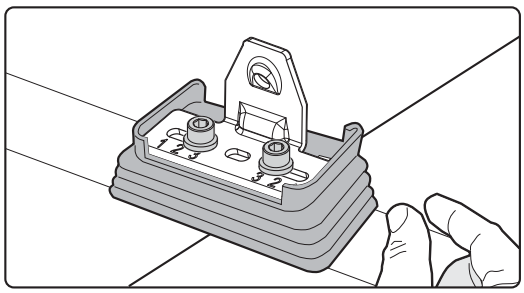

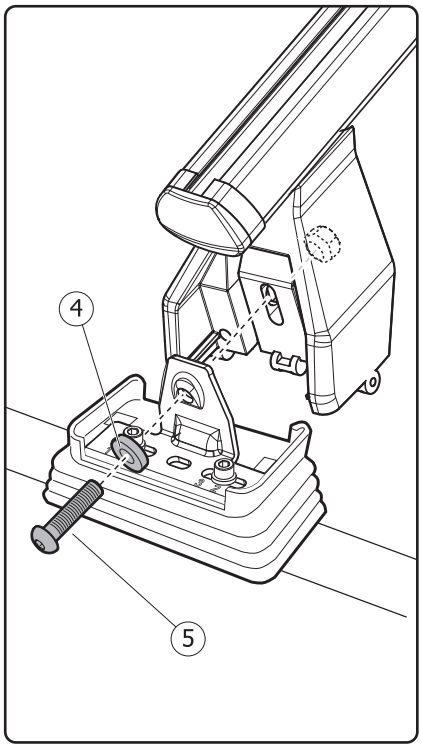

10

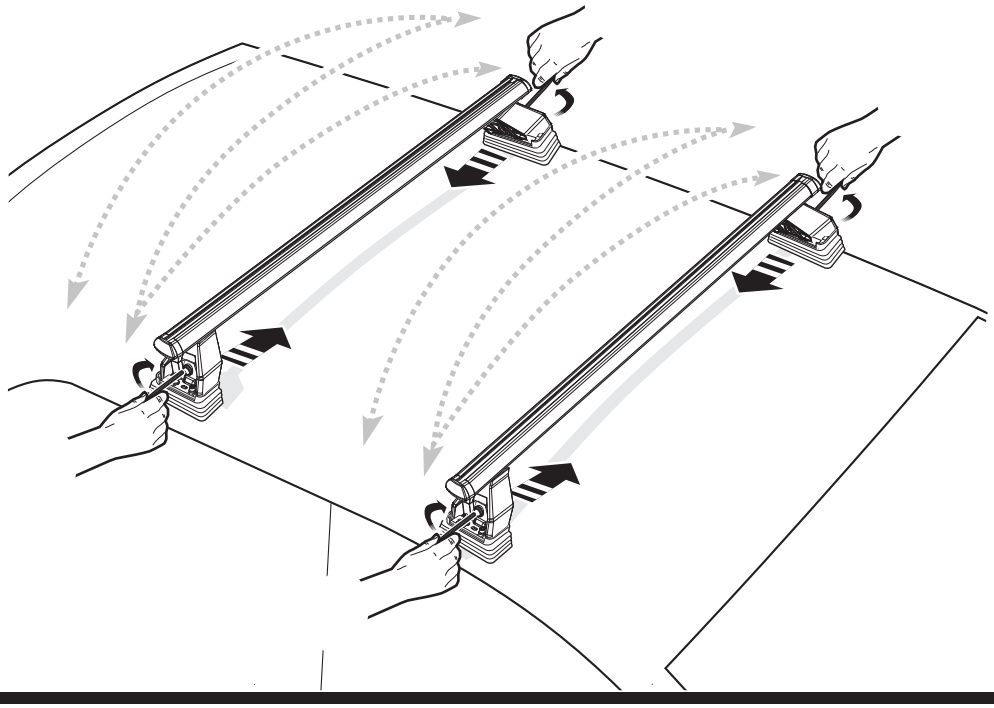

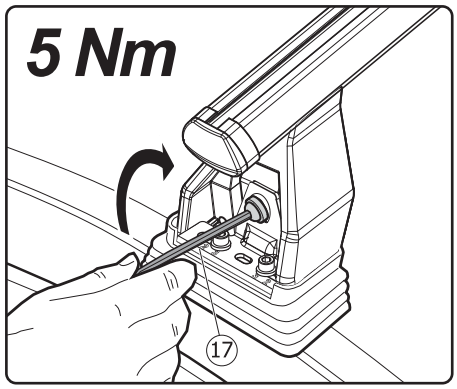

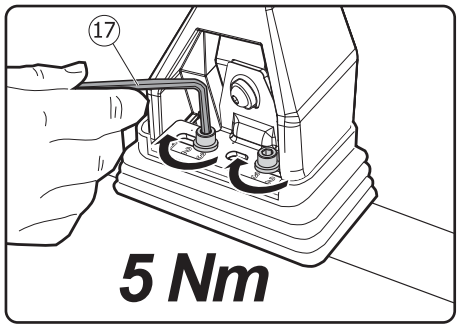

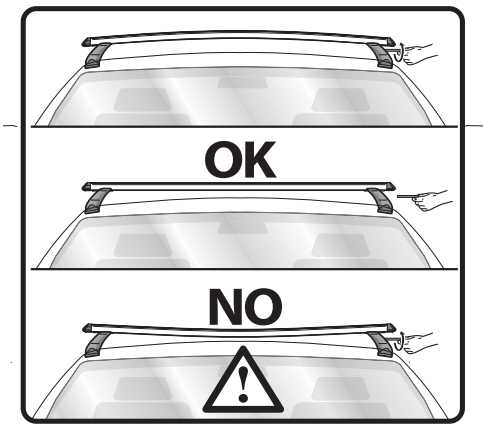

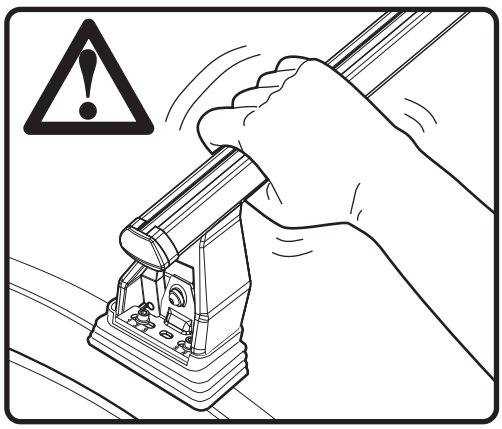

N.		Q.
14		4
15		4

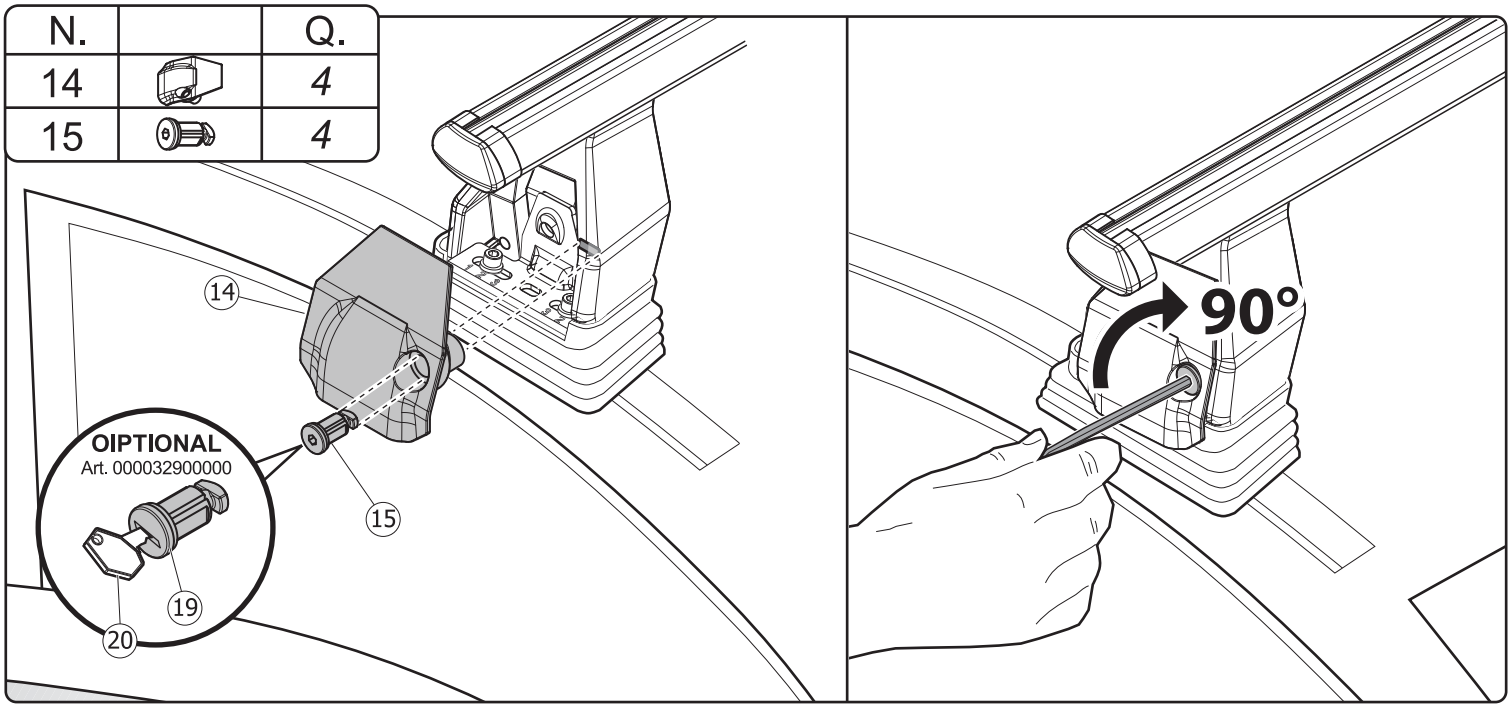

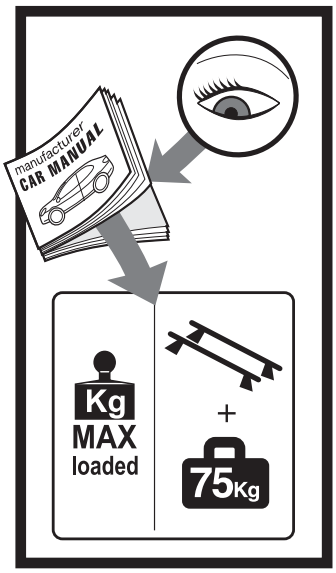

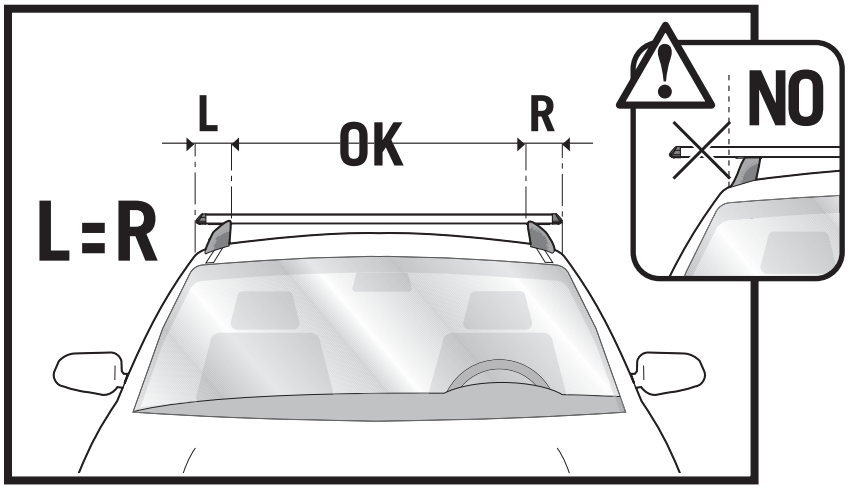

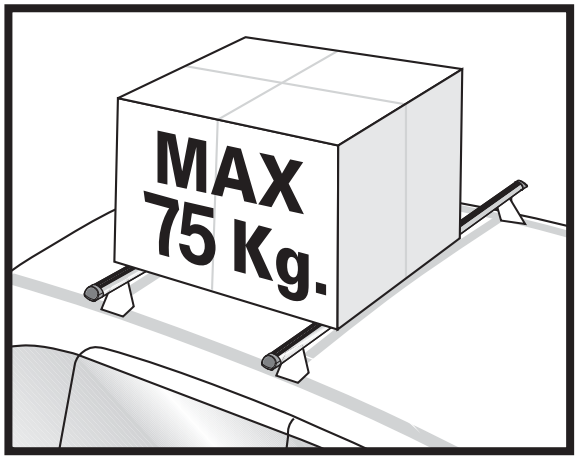

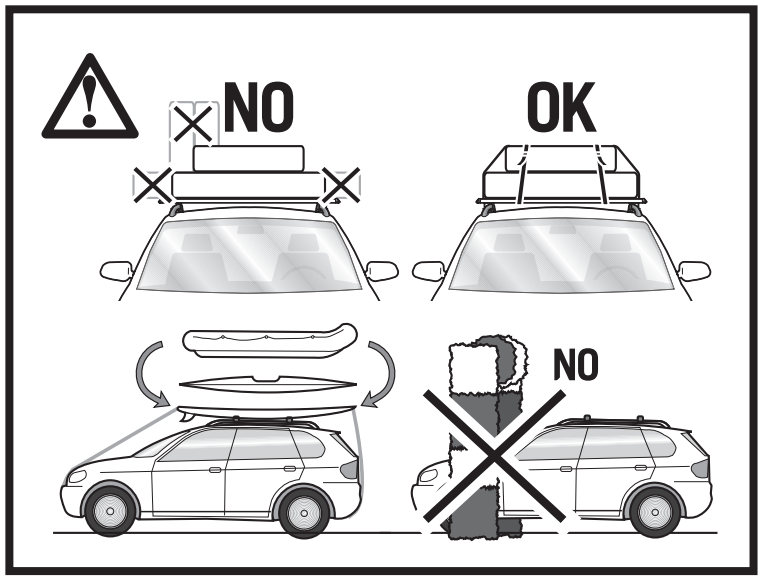

Cod. Art.	Cod. istr.	Data	Creato da	Approvata da
000043700000	500008300000	22/11/12	EL	AS

F.LLI MENABÒ
Via 8 Marzo, 3 - Z.I. Corte tegge
42025 CAVRIAGO (RE) ITALY
Tel. +39-0522/942840 r.a. - 942798
Fax +39-0522/942948
e-mail: info@flli-menabo.it - http://www.flli-menabo.it